Instrukcja obsługi

Wirówka

WH6–20LAC, WH6–27LAC, WH6–33LAC
Clarus Vibe

Typ W3...

Electrolux PROFESSIONAL

Instrukcja

438917850/PL
2025.04.15

Spis treści

1 Środki ostrożności 5
1.1 Ogólne informacje na temat bezpieczeństwa 6
1.2 Przeznaczenie wyłącznie komercyjne 6
1.3 Prawa autorskie 6
1.4 Symbole 6
2 Warunki gwarancji i wyłączenia 7
3 Informacje ogólne 8
4 Obsługa 9
4.1 Wsad 9
4.2 Środek piorący 9
4.3 Uruchamianie programu prania 10
4.4 Po zakończeniu programu 12
5 Menu i funkcje 13
5.1 Menu główne 13
5.1.1 Edytuj programy 14
5.1.2 Statystyka 18
5.1.3 Pompy 19
5.1.4 Ustawienia 20
5.1.5 Serwis 23
5.1.6 Przenoszenie 24
6 Serwisowanie 25
6.1 Informacje ogólne 25
6.2 Czas konserwacji 25
6.3 Codziennie 25
6.4 Pojemnik na środek piorący 26
6.4.1 Odkamienianie 26
6.5 Odpływ 26
6.6 Dopływ wody 27
6.7 Czyszczenie elementów mopa 27
6.8 Prace konserwacyjne do wykonania przez wykwalifikowany personel serwisowy. 28
7 Informacje o wyrzucaniu produktu 29
7.1 Wyrzucanie urządzenia po zakończeniu jego przydatności do eksploatacji 29
7.2 Utylizacja opakowania 29

Producent zastrzega sobie prawo do dokonywania zmian w specyfikacji konstrukcyjnej i materiałowej.

1 Środki ostrożności

- Serwisowanie może być wykonywane jedynie przez osoby upoważnione.
- Należy korzystać tylko z autoryzowanych części zapasowych, akcesoriów i materiałów eksploatacyjnych.
- Używać wyłącznie środków piorących przeznaczonych do prania materiałów tekstylnych w wodzie. Nie wolno stosować suchych preparatów czyszczących.
- Urządzenie należy podłączać, stosując nowe węże do wody. Stosowanie używanych węży jest niedozwolone.
- Nie wolno w żadnym wypadku wykonywać obejścia blokady drzwiczek urządzenia.
- Jeśli w urządzeniu zostanie stwierdzona nieprawidłowość, należy ją niezwłocznie zgłosić osobie odpowiedzialnej. Jest to ważne dla bezpieczeństwa własnego i innych.
- NIE MODYFIKOWAĆ TEGO URZĄDZENIA.
- Przed rozpoczęciem serwisowania lub wymiany części należy odłączyć zasilanie urządzenia.
- Jeśli zasilanie jest odłączone, operator musi widzieć, że maszyna jest odłączona (przewód zasilający jest odłączony i pozostaje odłączony) z każdego punktu, do którego ma dostęp. Jeśli nie jest to możliwe ze względu na konstrukcję lub instalację maszyny, należy zapewnić rozłączenie z systemem blokującym w pozycji odłączenia od zasilania.
- Z zachowaniem zasad podłączania przewodów: aby ułatwić instalację i obsługę pralki należy zamontować wyłącznik wielobiegunowy przed instalacją pralki.
- Jeśli na tabliczce znamionowej urządzenia podano inne napięcie znamionowe lub częstotliwość znamionową (rozdzielone znakiem „/”), opis czynności związanych z dostosowaniem urządzenia do pracy z wymaganym napięciem lub częstotliwością zostały podane w instrukcji instalacji.
- Urządzenia stacjonarne niewyposażone w wyłączniki umożliwiające odłączenie od źródła zasilania z rozwarciem styków na wszystkich biegunach, które pozwala na pełne odłączenie w warunkach nadmiernego napięcia kategorii III: wyłączniki muszą być wbudowane w stałe przewody sieciowe zgodnie z normami.
- Otwory w podstawie nie mogą być zasłonięte dywanem.
- Maksymalna masa suchych materiałów: WH6–20LAC: 21 kg, WH6–27LAC: 27.5 kg, WH6–33LAC: 36.5 kg.
- Poziom emisji ciśnienia akustycznego na stanowiskach pracy skorygowany według charakterystyki częstotliwościowej A:
  - Pranie: WH6–20LAC: <70 dB(A), WH6–27LAC: <70 dB(A), WH6–33LAC: <70 dB (A).
  - Wirowanie: WH6–20LAC: <70 dB(A), WH6–27LAC: <70 dB(A), WH6–33LAC: <70 dB(A).
- Maksymalne ciśnienie na wlocie wody: 1000 kPa
- Minimalne ciśnienie na wlocie wody: 50 kPa
- Dodatkowe wymagania dla następujących krajów; AT, BE, BG, HR, CY, CZ, DK, EE, FI, FR, DE, GR, HU, IS, IE, IT, LV, LT, LU, MT, NL, NO, PL, PT, RO, SK, SI, ES, SE, CH, TR, UK:
  - Urządzenie może być wykorzystywane w miejscach publicznych.
  - Niniejsze urządzenie może być użytkowane przez dzieci w wieku powyżej 8 lat oraz przez osoby o obniżonych zdolnościach fizycznych, sensorycznych lub umysłowych

bądź też nieposiadające odpowiedniego doświadczenia i wiedzy, jeśli są one pod nadzorem lub zostaną poinstruowane w zakresie korzystania z urządzenia w bezpieczny sposób oraz zrozumieją zagrożenia z tym związane. Dzieci nie powinny korzystać z urządzenia dla zabawy. Operacje czyszczenia i konserwacji urządzenia nie powinny być wykonywane przez dzieci bez nadzoru.

- Dodatkowe wymagania dla innych krajów:
  - Niniejsze urządzenie nie jest przeznaczone do użytkowania przez osoby (w tym dzieci) o obniżonych zdolnościach fizycznych, sensorycznych lub umysłowych bądź też niemające odpowiedniego doświadczenia i wiedzy, chyba że są one nadzorowane lub zostaną poinstruowane w zakresie korzystania z urządzenia przez osobę odpowiedzialną za ich bezpieczeństwo. Dzieci muszą być pod nadzorem w celu zapewnienia, że nie korzystają z urządzenia dla zabawy.
  - Niniejsze urządzenie zaprojektowano do użytku domowego i podobnych zastosowań, np.: (IEC 60335-2-7) w pomieszczeniach kuchennych dla pracowników, w biurach i innych miejscach pracy, w gospodarstwach rolnych, dla klientów w hotelach, motelach i innych miejscach wykorzystywanych do celów mieszkaniowych, w pensjonatach typu „bed and breakfast”, w częściach wspólnych na terenie bloków mieszkalnych lub w pralniach.

1.1 Ogólne informacje na temat bezpieczeństwa

Urządzenie jest przeznaczone wyłącznie do odzieży pranej w wodzie.

Nie opłukiwać pralki strumieniem wody.

Aby zapobiec uszkodzeniu obwodów elektronicznych (i innych elementów urządzenia) w wyniku skraplania się wilgoci, urządzenie przed pierwszym użyciem należy umieścić i pozostawić na 24 godziny w temperaturze pokojowej.

1.2 Przeznaczenie wyłącznie komercyjne

Urządzenia będące przedmiotem niniejszej instrukcji są przeznaczone wyłącznie do użytku komercyjnego albo przemysłowego.

1.3 Prawa autorskie

Niniejsza instrukcja jest przeznaczona wyłącznie do wglądu przez użytkowników i może być udostępniania osobom trzecim wyłącznie po uzyskaniu zgody ze strony firmy Electrolux Professional AB.

1.4 Symbole

	Przestroga
	Uwaga, wysokie napięcie
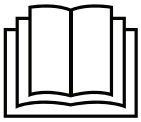	Przed uruchomieniem urządzenia należy przeczytać instrukcję

2 Warunki gwarancji i wyłączenia

Jeśli zakup tego produktu wiąże się z gwarancją, gwarancja taka jest udzielana zgodnie z lokalnymi przepisami i pod warunkiem, że produkt zostanie zainstalowany i będzie używany zgodnie z przeznaczeniem i opisem zawartym w odpowiedniej dokumentacji dotyczącej urządzenia.

Gwarancja będzie miała zastosowanie tylko jeśli klient używał oryginalnych części zamiennych i przeprowadzał konserwację zgodnie z dokumentacją użytkownika i konserwacji Electrolux Professional AB udostępnioną w formie papierowej lub elektronicznej.

Electrolux Professional AB zdecydowanie zaleca stosowanie zatwierdzonych przez Electrolux Professional AB środków czyszczących, płuczących i odkamieniających w celu uzyskania optymalnych rezultatów i utrzymania wydajności produktu.

Gwarancja Electrolux Professional AB nie obejmuje:

- kosztów przejazdów serwisantów w celu dostawy i odbioru produktu;
- instalacji;
- szkoleń w zakresie używania/eksploatacji urządzenia;
- wymiany (i/lub dostawy) części zużywających się, chyba że wynika to z wad materiałowych lub wykonawczych zgłoszonych w ciągu jednego (1) tygodnia od wystąpienia awarii;
- naprawy okablowania zewnętrznego;
- naprawy nieautoryzowanych napraw, jak również wszelkich spowodowanych przez nie i/lub wynikających z nich szkód, awarii i niesprawności;
  - niewystarczających i/lub nieprawidłowych parametrów układów elektrycznych (natężenie/napięcie/częstotliwość), wraz ze skokami i/lub przerwami w zasilaniu;
  - nieodpowiedniego lub przerywanego zasilania w wodę, parę, powietrze, gaz (w tym zanieczyszczeń i/lub innych elementów, które nie spełniają wymagań technicznych dla każdego urządzenia);
  - części hydraulicznych, komponentów lub podlegających zużyciu środków czyszczących, które nie zostały zatwierdzone przez producenta;
  - zaniedbania klienta, niewłaściwej eksploatacji i/lub nieprzestrzegania instrukcji użytkowania i serwisowania określonych w odpowiedniej dokumentacji sprzętu;
  - nieprawidłowej: instalacji, naprawy, konserwacji (w tym manipulacji, modyfikacji i napraw przeprowadzanych przez nieupoważnione osoby trzecie) oraz modyfikacji systemów bezpieczeństwa;
  - zastosowania nieoryginalnych komponentów (np.: materiałów eksploatacyjnych, zużywających się lub części zamiennych);
  - warunków środowiska powodujących naprężenia termiczne (np. przegrzanie/zamarzanie) lub chemiczne (np. korozja/utlenianie);
  - ciał obcych umieszczonych w produkcie lub podłączonych do niego;
  - wypadków lub przypadków działania siły wyższej;
  - transportu i obsługi, w tym zadrapań, wgnieceń, wyszczerbień i/lub innych uszkodzeń powierzchni produktu, chyba że takie uszkodzenia wynikają z wad materiałowych lub wykonawczych i zostaną zgłoszone w ciągu jednego (1) tygodnia od dostawy (jeśli nie uzgodniono inaczej);
- Produktów, których oryginalne numery seryjne zostały usunięte, zmienione lub które trudno jest jednoznacznie ustalić;
- wymiany żarówek, filtrów lub innych części eksploatacyjnych;
- wszelkich akcesoriów i oprogramowania, które nie zostały zatwierdzone lub określone przez Electrolux Professional AB.

Gwarancja nie obejmuje planowych czynności konserwacyjnych (w tym wymaganych do nich części) ani dostawy środków czyszczących, chyba że są one wyraźnie objęte jakąkolwiek lokalną umową, z zastrzeżeniem lokalnych warunków.

Lista autoryzowanych punktów obsługi klienta została podana na stronie internetowej Electrolux Professional AB.

3 Informacje ogólne

W urządzeniu dostępnych jest wiele programów prania dla różnych segmentów biznesowych, lecz na ekranie wyboru programów widoczne są jedynie programy prania odpowiednie dla wybranych segmentów biznesowych.

Bezpośrednio przez interfejs użytkownika można tworzyć nowe programy prania.

Program prania utworzony dla urządzenia danego modelu/rozmiaru może zostać przeniesiony do innego modelu/rozmiaru bez zmiany jakichkolwiek parametrów.

Programy zmywania kontrolują cały proces prania, w tym dozowanie środków piorących.

Pompami dozującymi, w tym kalibracją i alarmami niskiego poziomu, w pełni zarządza i steruje urządzenie.

Wszystkie urządzenia posiadają funkcję automatycznego oszczędzania wody, środków piorących oraz energii. Poziomy wody oraz dozowanie środków piorących są dopasowywane do wagi wsadu.

Jako opcja dostępny jest zintegrowany system ważenia, który pozwala na unikanie zbyt dużego lub zbyt małego wsadu.

Gesty

	Dotknięcie Lekko dotknij ekran jednym palcem.
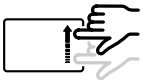	**Przesunięcie** Szybko przesuń jednym palcem po ekranie.
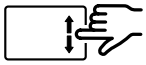	**Przewinięcie** Przesuwaj jednym palcem po ekranie bez odrywania palca. Przewiń listę do góry lub do dołu, aby zobaczyć więcej. Przesuń szybko, aby przewinąć.

4 Obsługa

4.1 Wsad

Włóż pranie do urządzenia zgodnie z zaleceniami i zamknij drzwiczki.

Zalecany wsad maksymalny	Programy Lagoon Wsad do prania na mokro (Wełniane, Jedwabne itd.)	Programy ogólne Wsad normalny
WH6–20LAC	12 kg	20 kg
WH6–27LAC	16 kg	27 kg
WH6–33LAC	20 kg	33 kg

4.2 Środek piorący

Dodać odpowiednią ilość środka piorącego, wybielacza i płynu do płukania, zgodnie z zaleceniami.
(Instrukcja ta nie obowiązuje, gdy stosuje się automatyczne dozowanie).

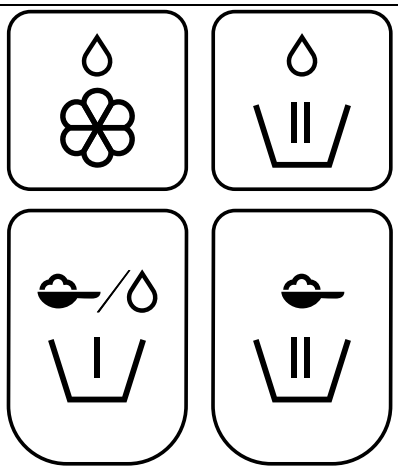

fig.X00963

	Płyn do płukania.
	Pranie główne, środki piorące w płynie. Alternatywnie płynne środki piorące do mopów w ostatnim płukaniu.
	Pranie wstępne, detergent w proszku lub w płynie.
	Pranie główne, środek piorący w proszku.

4.3 Uruchamianie programu prania

Dotknąć, aby wybrać program z listy.

W zależności od konfiguracji urządzenia programy są wyświetlane w formie listy lub siatki.

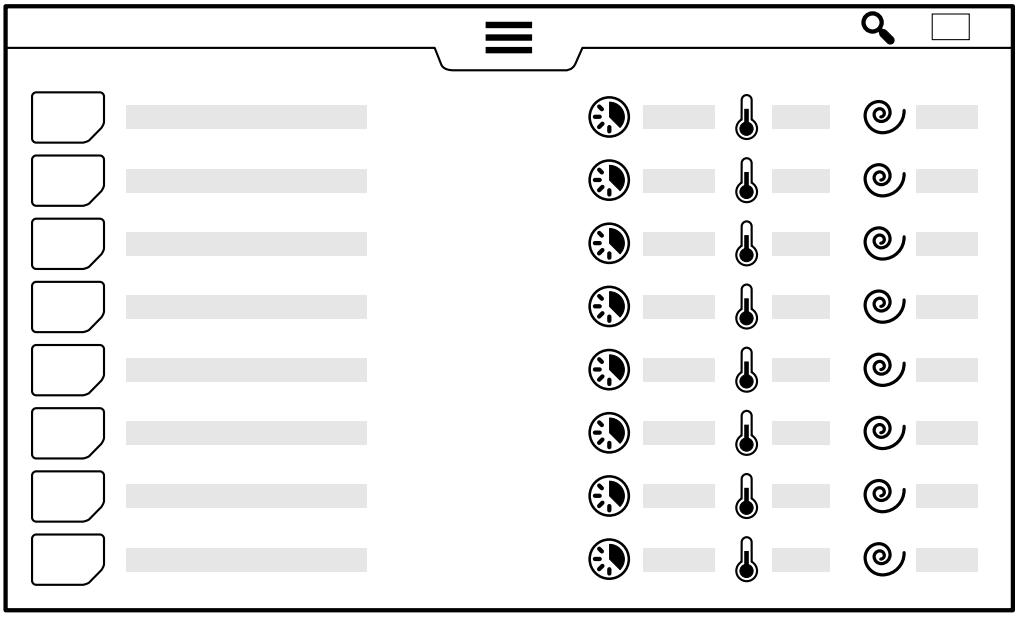

fig.X01573A

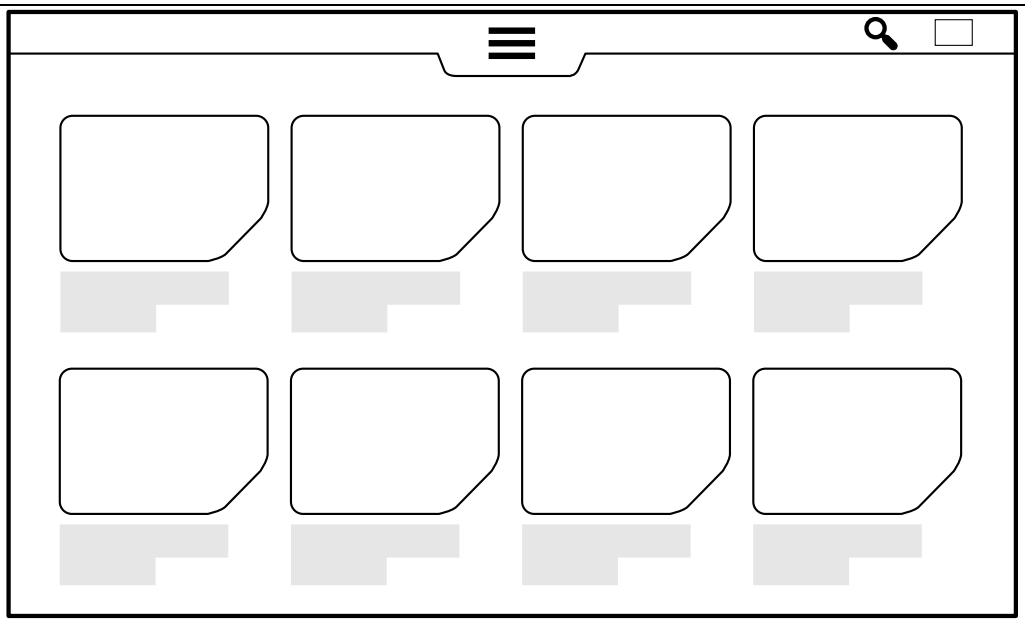

fig.X01573

Przy widoku w formie listy uzyskuje się możliwość szybkiego przeglądu głównych parametrów programu prania: obliczona długość trwania programu, najwyższa zaprogramowana temperatura oraz prędkość wirowania końcowego w G.

Długość trwania programu jest obliczana dla pełnego wsadu w urządzeniu oraz przy założeniu, że ciśnienie wody nie jest niższe niż to określono w instrukcji instalacji. Również temperatura doprowadzanej wody ma wpływ na obliczoną długość trwania programu w przypadku urządzeń z podgrzewaniem. Wartość temperatury doprowadzanej wody, która jest wykorzystywana we wzorze, może zostać zmieniona w menu Ustawienia.

Po wybraniu programu wyświetla się ekran startowy. Widok ekranu zależy od konfiguracji dokonanej podczas instalacji oraz w menu Ustawienia.

Wejść do menu informacji, aby uzyskać więcej szczegółów na temat wybranego programu.
Informacje o różnych parametrach programu są przedstawione na ekranie.

	Informacje
	Rzeczywista temperatura
	Najwyższa zaprogramowana temperatura
	Informacja o tym, czy w programie jest moduł schładzania
	Dezynfekcja termiczna (utrzymanie temperatury)
	Pozostały czas w aktualnym module programu
	Czas trwania programu
	Informacja o poziomach wody wykorzystanej w programie Najniższy poziom = 0 Najwyższy poziom = 6
	Informacja o pracy bębna (czas obrotów /czas bez obrotów) podczas programu Brak obrotów = 0 Obroty normalne = 1 Obroty najdelikatniejsze = 5
	Informacja o prędkości wirowania końcowego Największa prędkość = 10
	Pompy dozujące użyte w programie
	Obliczona godzina, kiedy cykl prania będzie gotowy, jeśli zostanie uruchomiony w danym momencie. Można ustawić opóźniony start. Dotknąć pola daty/godziny, aby ustawić żądaną godzinę zakończenia. Potwierdzić przycisk Start. Przycisk Start będzie migać do momentu rozpoczęcia programu. Jeśli drzwi zostaną otwarte przed rozpoczęciem programu zgodnie z ustawieniem opóźnionego startu, opóźniony start zostanie anulowany. Aby rozpocząć program przed ustawioną godziną opóźnionego startu, należy ponownie dotknąć przycisku Start.

Przed uruchomieniem można dodać informacje na temat wkładanego prania. Pozycje z menu wybiera się w menu Ustawienia. Przy każdej pozycji z menu postępować zgodnie z instrukcjami na ekranie. Te informacje będą pokazywać się na zakończenie każdego cyklu prania, będą również przechowywane w Statystyce i ujmowane w raportach.

	Wprowadzenie identyfikatora operatora
	Wprowadzenie numeru partii
	Wprowadzenie nazwy klienta
	Wprowadzenie daty dostawy

Dotknąć przycisk start, aby uruchomić program.

Podczas trwania programu można go przerwać, zatrzymać i przesunąć do przodu, jeśli pozwalają na to ustawienia.

Urządzenia na żetony lub monety

Wrzucić odpowiednią liczbę monet / żetonów, aby uruchomić urządzenie. W zależności od ustawień konieczne może być również dotknięcie przycisku Start, aby uruchomić program.

4.4 Po zakończeniu programu

Kiedy program prania się zakończył lub został wyłączony, na ekranie można wyświetlić raport.

	Kliknąć na ikonę Raport przed otwarciem drzwi, aby wyświetlić na ekranie szczegółowy raport na temat ostatniego programu. Pojawienie się tej ikony zależy od wybranego segmentu. Ta funkcja może zostać wyłączona w menu Ustawienia.

pozostawić drzwiczki otwarte. Dzięki temu wilgoć nie pozostaje wewnątrz urządzenia, co zapobiega powstawaniu bakterii oraz pleśni.

5 Menu i funkcje

5.1 Menu główne

Wpisać hasło, aby uzyskać dostęp do menu głównego.
Istnieją różne hasła dla różnych poziomów dostępu.
Domyślne hasła ustawione fabrycznie są następujące:

- 0000: Manager: Dozowanie środków piorących (Używane do edytowania ustawień pompy)
- 1111: Manager: (Używane do edytowania programów, zmieniania ustawień itp.)

Hasła można zmieniać w Ustawieniach.
Po aktywowaniu menu głównego na ekranie pojawiają się następujące menu:

	Programy Pokazuje dostępne programy. Patrz punkt „Uruchamianie programu prania”.
	Edytuj programy To menu służy do kopiowania i powielania programów prania.
	Wykresy To menu pokazuje wykresy procesów.
	Statystyka To menu pokazuje statystykę urządzenia.
	Pompy To menu służy do zarządzania pompami dozującymi.
	Ustawienia To menu pozwala na wprowadzanie różnych ustawień urządzenia.
	Serwis To menu służy do rozwiązywania problemów.
	Przenoszenie To menu służy do przenoszenia programów prania z urządzenia/do urządzenia przez złącze USB.

W zależności od konfiguracji urządzenia dostępne są różne podmenu.
Zawsze postępować zgodnie z instrukcjami na ekranie.

5.1.1 Edytuj programy

W tym menu można zmienić ustawienia każdego wybranego programu.

Po aktywowaniu tego menu pokazuje się lista wszystkich dostępnych programów prania.

W przypadku programów fabrycznych, jednakże, można zmienić jedynie ilość środków piorących.

Dłuższe naciśnięcie pozwala na skopiowanie/powielenie programu. W kopii można zmienić wszystkie parametry. Można skopiować moduł jednego programu i wkleić do innego.

	Moduł główny: Ogólne Parametry obowiązujące dla całego programu prania są ustawiane w module głównym. • Uruchomienie pomp przy – Ustawić temperaturę, przy której pompy dozujące powinny rozpocząć pracę, jeśli wybrano „uruchomienie przy temperaturze” w module prania. • Bezpieczna dezynfekcja – Ustawić, jeśli konieczne jest zatwierdzenie temperatury i czasu. • Maks. wsad – Ustawić maksymalną dopuszczalną wagę wsadu. • Min. wsad – Ustawić minimalną dopuszczalną wagę wsadu. • Wilgotność resztkowa* – Użyć w razie prania rzeczy, które były wilgotne podczas wkładania do urządzenia. Ustawić znaną wilgotność resztkową wsadu, który będzie ważony. • Użyj obliczonej wagi* – Wybrać, jeśli dozowanie środków piorących oraz poziomy wody powinny opierać się na obliczonej wadze suchego wsadu, a nie na zważonym wsadzie. (Głównie wykorzystywane podczas prania mopów). • Ograniczenie wody – Wybrać, jeśli należy dopasować poziomy wody do wagi wsadu. **** Wskazówka: Programy prania mopów do podłóg powinny rozpoczynać się od wstępnego płukania (kilku płukań) oraz wirowania przed modułem ważącym Przeprowadzić program dla suchych i czystych mopów o znanej wadze i anulować program po wirowaniu. Zważyć wilgotne mopy i obliczyć wilgotność resztkową. Wybierz „Użyj obliczonej wagi*.***

Parametry w modułach pranie główne, płukanie, płukanie wstępne i namaczanie:

	Ustawienia temperatury • Napełnianie z podgrzewaniem wstępnym – Ustawić, jeśli woda będzie podgrzewana do temperatury maksymalnej; „Maks. temperatura napełniania”, podczas fazy napełniania. Można użyć, aby skrócić ogólny czas programu. • Maks. temperatura napełniania – Ustawić maksymalną temperaturę wody podczas fazy napełniania. Temperatura zostanie dopasowana poprzez otwieranie i zamykanie zaworów gorącej/zimnej wody oraz włączanie/wyłączanie podgrzewania. • Temperatura prania – Ustawić temperaturę prania w zakresie 10–95°C. • Utrzymanie temperatury – Ustawić, jeśli ustawiona temperatura prania ma być utrzymywana przez cały czas prania. Służy głównie dezynfekcji termicznej. ***Wskazówka: Podczas prania głównego, które następuje po praniu wstępnym, ‘Maks. temperaturę napełniania” można standardowo ustawić na poziomie nie wyższym niż „Temperatura prania”.***
	Ustawienia czasu Czas ustawiany jest w godzinach/minutach/sekundach. • Napełnianie – Ustawić czas nasączania/moczenia/namaczania. Odliczanie czasu rozpoczyna się od momentu osiągnięcia ustawionego poziomu. W tej fazie materiał nasącza się wodą, a zawory wody otwierają się, aby napełnić bęben do ustawionego poziomu. • Pranie – Ustawić czas prania. Odliczanie czasu rozpoczyna się od momentu osiągnięcia ustawionych warunków poziomu i temperatury. • Uruchomienie timera prania o – Wybrać z rozwijanej listy, czy odliczanie czasu prania powinno rozpocząć się od momentu osiągnięcia ustawionego poziomu, czy osiągnięcia ustawionej temperatury prania. ***Wskazówka: Podczas prania głównego następującego po praniu wstępnym fazę napełniania można zazwyczaj skrócić, ponieważ materiał już nasączył się wodą podczas prania wstępnego.***

Ustawienia poziomu wody

- Poziom
  - Wybrać poziom wody z rozwijanej listy. Stosunek między średnicą bębna a poziomem w mm nie jest liniowy. W związku z tym istnieje lista wypróbowanych poziomów, które przyjmuje się, aby uzyskiwać te same wyniki niezależnie od rozmiaru bębna.
- Inteligentne napełnianie
  - Wybrać inteligentne napełnianie, aby uzyskać najdokładniejszy poziom wody.

Uwaga!
Jeśli wybrano inteligentne napełnianie, obroty bębna zostaną zatrzymane po zakończeniu napełnienia.

Ustawienia poziomu wody, patrz rozdział „Poziom wody”.

Ustawienia działania i prędkości

Wybrać obroty bębna podczas różnych kroków z rozwijanej listy fabrycznie zdefiniowanych i przetestowanych czasów obrotów i przestoju.

Wybrać prędkość obrotów bębna podczas poszczególnych kroków. Wartość ustawia się w zakresie 0–1,00 G.

Ustawienia działanie i prędkości, patrz rozdział „Napełnianie bębna”.

Dozowanie środków piorących

Dla każdego środka piorącego można ustawić:

- W temperaturze
  - Ustawić, jeśli dozowanie wybranego środka piorącego powinno rozpocząć się przed lub po osiągnięciu temperatury dozowania ustawionej w module głównym.
- Wsad
  - Ustawić ilość środka(ów) piorącego(ych), która powinna zostać podana w danym kroku/module. Ilość jest ustawiana w ml/kg wsadu. Taka sama ilość na kg wsadu może skutkować innymi czasami dozowania w zależności od wielkości wsadu w urządzeniu. Wielkość dozowania nie zależy jednakże od pojemności urządzenia.
    Ilość środków piorących nie powinna być mniejsza niż wartość % w ustawieniach „Min. dozowanie środków piorących”, nawet jeśli waga wsadu jest bardzo mała.
    Przykład: Min. dozowanie środków piorących: 30%, waga wsadu wynosi 20% pojemności urządzenia. Dozowanie będzie uwzględniało 30% pojemności urządzenia.
    Jeśli program nie posiada modułu ważenia, dozowanie będzie zakładało maksymalny wsad urządzenia.

Spłukiwanie w przedziałach szuflady na detergenty

Wybrać, który przedział(y) w szufladzie na detergenty będzie(ą) spłukiwany(e) w module. Szuflada montowana na przodzie posiada 6 przedziałów, lecz przedziały 1a oraz 1b są spłukiwane równolegle. Ta sama zasada dotyczy przedziałów 2a oraz 2b. Szuflada montowana na blacie posiada 4 przedziały.

W programach fabrycznych przedziały są wykorzystywane jak poniżej:

- 1, 1b, 1a = Pranie wstępne
- 2, 2b, 2a = Pranie główne
- 3 = Ostatnie płukanie
- 4 = Pranie główne (pranie wstępne/pierwsze płukanie/ostatnie płukanie)

3	4
1	2

Wskazówka: Jeśli stosuje się płynne środki piorące z wybielaczem, które stają się agresywne w wysokiej temperaturze, zaleca się spłukiwanie przedziału 4 w takim kroku programu, w którym jest niższa temperatura prania, np. podczas pierwszego płukania.

Moduł schładzania

Kontrolowane schładzanie jest konieczne, aby zapobiegać trwałym zagnieceniom podczas prania materiałów syntetycznych w temperaturze powyżej ich temperatury zeszklenia (Tg).

Ze schładzania można również korzystać, aby uniknąć odprowadzania zbyt gorącej wody do kanalizacji.

Temperatura końcowa: Ustawić żądaną temperaturę, którą woda powinna osiągnąć.

Obniżenie maks. temperatury: Ustawić dopuszczalną prędkość obniżania temperatury.

Działanie i prędkość podczas schładzania.

	Moduł spustu Działanie i prędkość podczas spustu.
	Moduł wirowania • Prędkość – Wybrać prędkość wirowania z rozwijanej listy zawierającej fabrycznie zdefiniowane i przetestowane siły G. Taka sama prędkość obrotowa przy różnych średnicach bębna skutkuje innymi wynikami odprowadzania wody. W związku z tym prędkość jest wyrażona w G zamiast w obrotach na minutę (rpm). • Czas – Ustawić łączny czas wirowania. Ustawienia wirowania, patrz rozdział „Wirowanie bębna”.

Poziom wody

Poziom wody w mm	WH6–20LAC	WH6–27LAC	WH6–33LAC
0. Niski (płukanie)	109	135	153
1. Niski Średni (pranie główne)	110	137	155
2. Średni (płukanie)	199	199	214
3. Średni Wysoki (pranie główne)	200	200	215
4. Wysoki (płukanie)	214	239	249
5. Bardzo Wysoki (pranie główne)	215	240	250
6. Bardzo Wysoki	234	275	280
Poziom Pusty /kompensata*	31	36	34
Ogólny min poziom grzania*	42	44	44
Ogólny min poziom grzania (MOP)*	64	64	64

* Nie można zmieniać.

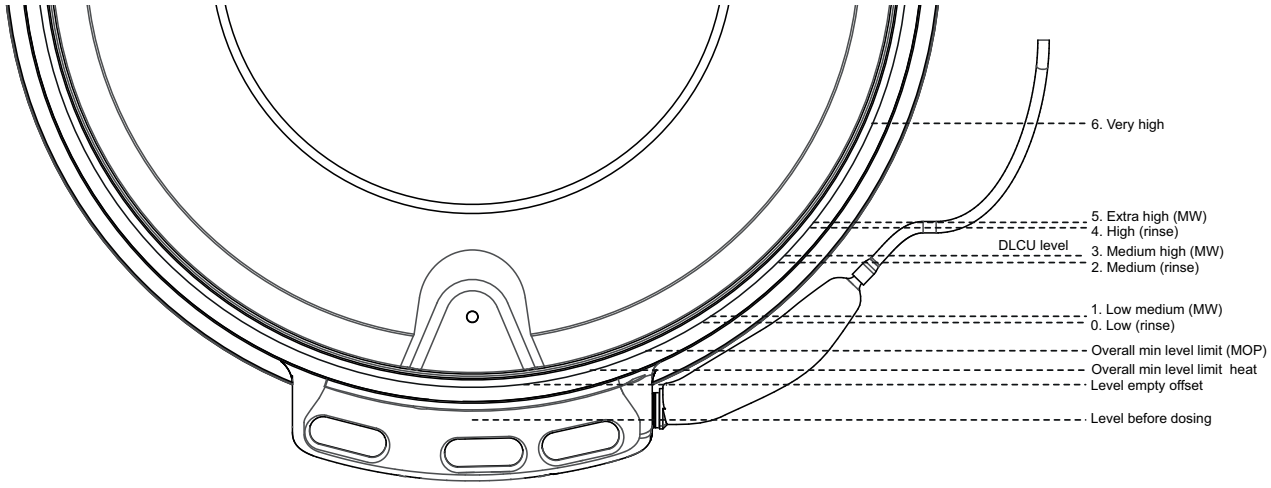

fig.X01712

Napełnianie bębna

Rozwijana lista	Działanie	Obroty w s.	Brak obrotów w s.
Brak	Brak	0	0
Normalne	Obroty 15s/Przerwa 4s. Szybkie przyspieszenie	15	4
Łagodne	Obroty 8s/Przerwa 7s. Powolne przyspieszenie	8	7
Delikatne	Obroty 6s/Przerwa 18s. Bardzo pow. przysp.	6	18
Delik. wełna	Obroty 6s/Przerwa 50s. Pow. przysp.	6	50
Delik. Delikatne	Obroty 6s/Przerwa 30s. Pow. przysp.	6	30

Wirowanie bębna

Rozwijana lista	WH6–20LAC	WH6–27LAC	WH6–33LAC
Min (45)	333	318	318
90	471	450	450
175	657	627	627
230	753	719	719
265	808	772	772
300	860	821	821
350	928	887	887
400	993	948	948
420	1017	971	971
450	1053	1005	1005
G	obr./min.		

Powielenie i edycja programu

Nacisnąć i przytrzymać, aby uruchomić program, który ma być powielony. Na ekranie pojawi się dodatkowe menu z opcjami.

Nacisnąć symbol powielenia, aby powielić program.

Kopia zostanie dodana do listy wyboru programów za programem oryginalnym. Będzie miała taką samą nazwę oraz “*” na końcu nazwy programu.

Teraz można edytować kopię i zmienić jej nazwę.

Kopiowanie parametru programu

Otworzyć program, z którego parametr programu ma zostać skopiowany. Na liście parametrów programu; nacisnąć i przytrzymać, aby uruchomić dodatkowe menu, a następnie nacisnąć symbol kopiuj, aby skopiować parametr programu. Wyjść z programu.

Otworzyć program, do którego kopia parametru programu ma zostać wklejona. Na liście parametrów programu; nacisnąć i przytrzymać, aby uruchomić dodatkowe menu, a następnie nacisnąć symbol wklej, aby wkleić parametr programu. Parametr programu zostanie automatycznie dodany we właściwym miejscu w ustawieniach programu.

Zmiana nazwy programu

Nacisnąć i przytrzymać, aby uruchomić program, którego nazwa ma być zmieniona. Na ekranie pojawi się dodatkowe menu z opcjami.

Nacisnąć symbol z literami. Teraz można wprowadzić nową nazwę programu.

Nacisnąć symbol enter, aby zapisać nową nazwę.

Uwaga!

Nie można zmieniać nazw programów fabrycznych.

5.1.2 Statystyka

Ta funkcja pozwala na sprawdzenie statystyki urządzenia. Na przykład łączna liczba godzin trwania programu, użyte środki piorące, awarie zasilania itp.

5.1.3 Pompy

W tym menu można zarządzać systemami dozowania/pompami, np. Dosave, Jetsave lub innymi pompami podłączonymi do urządzenia.

	Pompy Wybrać podłączony typ pompy • Wybrać „Perystaltyczna” w przypadku Dosave (lub jakiegokolwiek innego systemu dozowania lub pomp podłączonych do wyjść cyfrowych (przekaźnik)). • Wybrać „Venturi” w przypadku Jetsave. – Ustawić żądany czas spłukiwania. – Ustawić żądany czas spłukiwania czystego. • Wybrać „Kolektor” w przypadku Dosave (lub jakiegokolwiek innego systemu dozowania lub pomp podłączonych do wyjść cyfrowych (przekaźnik) w połączeniu z kolektorem spłukującym. – Ustawić żądany czas spłukiwania. ***Wskazówka: Konieczny czas spłukiwania może zostać obliczony, jeśli zna się długość i średnicę przewodu oraz natężenie przepływu.*** Przykład: • Natężenie przepływu: 2,2 l/min. • Średnica przewodu: 10 mm • Długość przewodu: 4,5 m • Obliczony konieczny czas spłukiwania: 10 sekund **Uwaga!** **Sprawdzić, czy czas spłukiwania jest wystarczająco długi poprzez odłączenie przewodu od maszyny i upewnienie się, że po zakończeniu czasu płukania dopływa jedynie sama woda. Jeśli po zakończeniu czasu pływania nadal dopływają środki piorące, należy wydłużyć czas spłukiwania.**
	Środki piorące W tym menu można zmienić przypisanie środków piorących do pomp. Dotknąć rodzaj środka piorącego (detergent/zmiękczacz/wybielacz itp.). Pojawi się rozwijana lista z rodzajami środków piorących. Wybrać rodzaj środka piorącego, jaki ma zostać powiązany z daną pompą. Do każdego rodzaju środka piorącego można również dodać nazwy marek oraz zdjęcie. Nazwa oraz zdjęcie będą wtedy widoczne przy środkach piorących w menu „Edytuj program” oraz na ekranie uruchomienia programu prania, jeśli zostanie wybrany w menu Ustawienia. **Uwaga!** **W menu Przeniesienie można załadować zdjęcia markowych środków piorących.**
	Koszt W tym menu można ustawić cenę środków piorących dla potrzeb obliczania kosztów oraz sprawozdawczości.
	Zalewanie Należy upewnić się, że przewody są napełnione środkami piorącymi przed przeprowadzeniem kalibracji. Postępować zgodnie z instrukcjami na ekranie.
	Kalibracja Postępować zgodnie z instrukcjami na ekranie. Po naciśnięciu i przytrzymaniu wartości można również wpisać natężenie przepływu.
	Zmiana przewodu Tutaj można zapisać datę dokonania wymiany przewodów. **Uwaga!** **To menu nie jest aktywne we wszystkich wersjach oprogramowania.**

5.1.4 Ustawienia

W tym menu można dokonać różnych ustawień urządzenia. Tabela pokazuje pewne ustawienia, które można zmieniać/konfigurować.

	Język • Język domyślny – Wybrać z rozwijanej listy język, który będzie używany jako język domyślny w urządzeniu. • Limit czasu do ustawień domyślnych – Ustawić czas, po upływie którego maszyna powróci do ustawionego języka domyślnego z innego języka wybranego podczas pracy.
	Data Służy do zmiany wyświetlania daty.
	Czas Służy do zmiany wyświetlania godziny.
	Wyświetlacz / Czas wygaszenia Po upływie określonego czasu bezczynności wyświetlacz zostanie przyciemniony albo pojawi się ekran powitalny. Wybrać, jeśli wyświetlony na zostać ekran powitalny. **Uwaga!** **W menu Przeniesienie można załadować własny ekran powitalny.**
	Programy • Ułóż – Ustawić programy jako aktywne lub nieaktywne. W tym celu należy przenosić je pomiędzy kolumnami Aktywne i Nieaktywne. Tylko programy w kolumnie Aktywne będą pokazywały się na ekranie wyboru programów. • Tryb widoku – Wybrać, czy programy będą pokazywane na ekranie wyboru programów w formie listy, czy w formie siatki. – Wybrać, czy następujące pola będą widoczne na ekranie po uruchomieniu programu. – Informacje – Nr operatora – Nr partii – Nr klienta – Data dostawy • Zużycia na pranie końcowe – Wybrać, jeśli dane dotyczące zużycia mediów powinny być pokazane na zakończenie cyklu prania. • Limit czasu ekranu programu – Jeśli użytkownik wybrał program, lecz jeszcze go nie uruchomił, interfejs użytkownika powróci do ekranu wyboru programu po upływie czasu skonfigurowanego w tym menu. • Maksymalny czas wstrzymania – Wybrać, czy czas, na jaki można wstrzymać program, powinien być ograniczony. Jeśli tak, ustawić maksymalny czas wstrzymania. • Region/Kraj oraz Segment biznesowy – Wybrać kraj oraz jeden lub kilka segmentów biznesowych, gdzie maszyna będzie użytkowana. Po dokonaniu wyboru utworzona zostanie aktywna lista programów zawierająca odpowiednie programy fabryczne. **Uwaga!** **Jeśli wybrany jest segment samoobsługowy, niektóre parametry wpływające na wygląd interfejsu użytkownika zostaną zmienione.** • Przyciski Pauza, Stop oraz Pomiń/Szybki przesuw – Wybrać dla każdego przycisku, czy powinien on być widoczny przez cały czas programu (zawsze włączony), podczas limitu czasu na zmianę lub czy nie powinien być widoczny w ogóle (zawsze wyłączony). • Limit czasu na zmianę – Czas jest odliczany od uruchomienia programu. Przed upływem tego limitu można powrócić do ekranu wyboru programów bez utraty wpłaconych pieniędzy (dotyczy maszyn z mechanizmem wrzutowym).

	• Programy Wybrać, czy przyciski wyboru środków piorących będą widoczne na ekranie startowym. Maksymalnie mogą być trzy przyciski do wyboru środków piorących. Jeden do detergentu, jeden do wybielacza i jeden do zmiękczacza. Dla każdego przycisku można wybrać co następuje: – Wyłączony – Pokaż wszystko – Pokaż wszystko + Żaden Wyłączony oznacza, że nie będzie przycisku wyboru danego rodzaju środka piorącego na ekranie startowym. Pokaż wszystko oznacza, że przycisk wyboru danego rodzaju środka piorącego będzie obecny na ekranie startowym. Jeśli dla danego detergentu, wybielacza lub zmiękczacza wybrano Pokaż wszystko, po dotknięciu przez użytkownika odpowiedniego przycisku na ekranie startowym wyświetli się lista zawierająca wszystkie środki piorące danego rodzaju, które są używane w tym programie prania. Pokaż wszystko + Żaden oznacza, że będzie można wybrać również Bez detergentu, Bez wybielacza oraz Bez zmiękczacza. • Przycisk Stop widoczny ma wygaszaczu ekranu – Wybrać, czy przycisk Stop powinien być widoczny na wygaszaczy ekranu. • Zabezpieczenie przed przeładowaniem IWS – Wybrać, czy zabezpieczenie przed przeładowaniem powinno być aktywne. • Zabezpieczenie przed zbyt małym wsadem IWS – Wybrać, czy zabezpieczenie przed zbyt małym wsadem powinno być aktywne. • Pokazywanie wartości wagi – Aktywować tę funkcję, aby wyświetlać wagę w czasie uruchamiania, zatrzymywania i działania programu. • Upływ limitu czasu brzęczyka – Ustawić długość czasu, przez jaki brzęczyk powinien być aktywny podczas pauzy i po zakończeniu programu. • Pokaż czas – Wybrać, czy pokazana będzie szacunkowa długość czasu trwania programu oraz pozostały czas. Obliczona długość czasu trwania programu jest pokazywana przed rozpoczęciem programu, a pozostały czas jest odliczany oraz aktualizowany w miarę przebiegu programu. • Kolejne uruchomienia – Ta funkcja jest stosowana jedynie dla celów testowych.
	Woda wej. Szacowana temperatura: Wartość tak jest używana podczas obliczania czasu trwania programu w urządzeniach z podgrzewaniem. W przypadku, gdy temperatura na wlocie jest znacznie niższa lub wyższa, dostosowanie tej wartości pozwoli na precyzyjniejsze obliczenie czasu trwania programu. Prędkość napełniania bębna: Wartość ta jest używana do obliczania czasu trwania programu. Jeśli ciśnienie wody jest niskie, konieczna może być korekta tej wartości, aby zapewnić większą dokładność obliczonego czasu napełniania. Limit temperatury szybkiego napełniania: Jeśli temperatura w fazie napełniania jest niższa niż ta wartość, a wyższa niż 0°C/32°F, jednocześnie otworzą się zawory ciepłej i zimnej wody. Zaawansowane ustawienia poziomu: Kliknij ustawioną wartość i użyj cyfr, by ustawić nową wartość. UWAGA: Nowe wartości nie będą kopiowane podczas przesyłania ustawień.
	Klienci Tutaj można przygotować osobistą listę klientów.
	Programowanie ceny W tym menu skonfigurowane są wszystkie parametry dotyczące programowania ceny. • Wartość monety/żetonu (wartość impulsu jednej monety/żetonu). • Ceny za każdy program. • Ceny za opcje. • Start bezpłatnego programu (umożliwia rozpoczęcie programu bez płatności). • Start jednorazowego programu (ten program może być użyty tylko jeden raz bez płatności).
	Bilans mocy Urządzenie posiada wyrafinowany system zapewniający maksymalne możliwe odprowadzenie wody, nawet jeśli wsad w bębnie jest nierówny lub niewyważony. System na bieżąco podczas wirowania reguluje prędkość obrotową bębna, aby nie dopuścić do niewyważenia oraz drgań i przez cały czas zapewnić wysoką siłę G oraz odprowadzenie wody. W razie potrzeby ten sam system może być wykorzystany w celu zmniejszenia już niskiego poziomu drgań.
	Obliczenie kosztów Wybrać napięcie zasilania w danej lokalizacji (jest to konieczne w celu uzyskania prawidłowego obliczenia energii). Wpisać cenę energii i wody w danej lokalizacji, aby uzyskać prawidłowe obliczenie kosztów. W razie potrzeby, jeśli ciśnienie wody jest niższe niż podano w instrukcji instalacji, wyregulować wartości nasilenia przepływu zaworu, aby uzyskać dokładniejsze obliczenie zużycia wody.
	Szuflada na detergenty Konieczne może być dopasowanie czasów spłukiwania do warunków lokalnych (ciśnienie wody, typ stosowanego detergentu itp.). Kolejność spłukiwania w przedziale z syfonem wymaga wystarczająco długiego czasu spłukiwania, aby rozpocząć opróżnianie, a następnie wystarczająco długiej przerwy, aby całkowicie opróżnić przedział szuflady. Zaleca się powtarzanie spłukiwania, aby upewnić się, że w przedziale szuflady nie pozostały żadne resztki środków piorących.

	Kalibracja wagi Jeśli wyświetlana waga jest inna niż rzeczywista, konieczna może być kalibracja do zera. Postępować zgodnie z instrukcjami na ekranie.
	Happy hour Tutaj można ustawić rabaty (w % lub jako stała kwota) dotyczące weekendów lub określonych godzin w ciągu dnia.
	Wykrywanie błędu Istnieje możliwość zmiany warunków i ustawienia nowych wartości dla następujących kodów błędu: • `11:1 Water filling` • `11:3 Spust` • `11:5 Grzanie` W przypadku opcji `11:1 Water filling` parametrem, który można zmienić, jest: • Maksymalny czas napełnienia (Domyślnie = 600 sekund, Zakres regulacji = 300-3600 sekund) W przypadku opcji `11:3 Spust` parametrem, który można zmienić, jest: • Maksymalny czas spustu (Domyślnie = 180 sekund, Zakres regulacji = 60-600 sekund) W przypadku opcji `11:5 Grzanie` 2 parametrami, które można zmienić, są: • Minimalny wzrost temperatury wody (Domyślnie = 3,3°C / 5,9°F) • Maksymalny czas grzania (Domyślnie = 600 sekund) Przyczyną może być na przykład pojawianie się kodu błędu w przypadkach, w których występują „normalne warunki”, a wartość parametru powinna być wyższa lub niższa, aby odpowiadać warunkom.
	Ponowne wykorzystanie W menu Ponowne wykorzystanie można aktywować Spust oraz Blokadę spustu. (Na urządzeniu musi być zamontowany zawór spustowy, który można zamówić w zestawie). Gdy aktywny jest dowolny wylot spustowy A, B, C lub D, ma to wpływ także na zawór spustowy wylotu oraz zawór blokujący spust. Należy wybrać, czy zawór spustowy ma być aktywny czy nieaktywny, gdy aktywny jest Spust A, B, C lub D. Należy wybrać, czy zawór blokujący spust ma być aktywny czy nieaktywny, gdy aktywny jest Spust A, B, C lub D.
	Typ grzania Należy wybrać, czy menu „Przekaźnik grzania włączony” ma być aktywne czy nieaktywne — Należy wybrać, czy moc grzewcza ma być aktywna, gdy rzeczywista temperatura woda jest niższa od ustawionej. (Przekręcić, aby przełączyć do pozycji „Nie grzać”).

Systemy płatności i rezerwacji

Istnieją cztery sposoby komunikowania się z systemami płatności i rezerwacji.

Niektóre systemy korzystają z szeregowych protokołów komunikacyjnych, a inne z wejść/wyjść cyfrowych.

W przypadku systemów wykorzystujących sygnały cyfrowe obowiązuje następująca procedura:

- System płatności (mechanizm wrzutowy lub czytnik kart), który jest zamontowany w pralnico-wirówce, powinien być podłączony do wewnętrznego wejścia monety/żetonu zgodnie z instrukcją dołączoną do systemu płatności.
- Zewnętrzny system płatności powinien być podłączony do jednostki We/Wy znajdującej się w tylnej szafie elektrycznej (patrz instrukcja instalacji). System zewnętrzny może być podłączony do wejścia monety/żetonu lub do wejścia zezwolenia na uruchomienie.

Jeśli system płatności jest podłączony do wejścia monety/żetonu, ustawić wartość dla każdego impulsu monety/żetonu oraz cenę za rozpoczęcie każdego programu w podmenu „Programowanie ceny”.

Jeśli system płatności lub rezerwacji jest podłączony do zewnętrznego wejścia zezwolenia na uruchomienie, nie należy ustawiać żadnej wartości monety/żetonu lub ceny.

Wybrać, czy „Zewnętrzne zezwolenie na start” (funkcja Blokada startu) jest używane dla potrzeb Rezerwowania lub Płatności.

Można ustawić dodatkowe ceny środków piorących w menu Pompa.

5.1.5 Serwis

Te menu są wykorzystywane głównie podczas rozwiązywania problemów oraz testów funkcjonowania.

- Wyjścia można włączać/wyłączać, a także sprawdzać stan wejść.
- Można zadać pracę silnika bębna o określonej prędkości i kierunku obrotów.
- Niektóre testy można przeprowadzić jedynie wtedy, kiedy spełnione są określone warunki.
  - Aby włączyć grzanie, w bębnie musi znajdować się wystarczająco dużo wody, aby przykryć elementy grzewcze.
  - Aby można było włączyć silnik, drzwi muszą być zamknięte.
  - Inne wyjścia, np. zawory wody, mogą być włączone, jeśli drzwi nie są zamknięte, lecz nie będzie do nich dochodziło zasilanie, jeśli drzwi nie zostaną zamknięte. Więcej informacji podano na schemacie elektrycznym.
- Istnieją dwa dzienniki/liczniki błędów:
  - Dzienniki błędów: Zawiera ostatnich 20 zaistniałych błędów.
  - Liczniki błędów: Informują o tym, ile razy zaistniał każdy błąd.
- Wyzeruj licznik żetonu

  To polecenie spowoduje wyzerowanie zapłaconych i niewykorzystanych monet/żetonów pokazanych w lewym górnym rogu wyświetlacza.

5.1.6 Przenoszenie

To menu służy do przenoszenia/kopiowania programów oraz ustawień z urządzenia lub do urządzenia za pomocą urządzenia USB. Postępować zgodnie z instrukcjami na ekranie.

	Pobieranie raportów na temat statystyki dla wybranego okresu.
	Przenoszenie programów prania z pamięci USB/na pamięć za pomocą funkcji „przeciągnij i upuść”.
	Załadowanie zdjęć programów prania z pamięci USB. Zdjęcia muszą być w formacie png i mieć rozmiar 165x116 pikseli. Wybrać żądane zdjęcia.
	Pobranie ustawień / parametrów na pamięć USB lub ich załadowanie (sklonowanie) z pamięci USB. Rysunek to jeden z przykładów.
	Załadowanie zdjęć środków piorących z pamięci USB. Zdjęcia muszą być w formacie png i mieć rozmiar 130x116 pikseli. Wybrać żądane zdjęcia.
	Załadowanie zdjęcia, które będzie pokazywane jako ekran powitalny z pamięci USB. Zdjęcia muszą być w formacie png i mieć rozmiar 800x480 pikseli. Wybrać żądane zdjęcie. Rysunek to jeden z przykładów.

6 Serwisowanie

6.1 Informacje ogólne

Właściciel urządzenia lub kierownik pralni jest odpowiedzialny za regularne przeprowadzanie prac konserwacyjnych.

Uwaga!
Brak konserwacji może być przyczyną pogorszenia wydajności urządzenia lub uszkodzenia jego elementów.

6.2 Czas konserwacji

Jeśli na wyświetlaczu zostanie wyświetlony komunikat `CZAS NA KONSERWACJE` – należy skontaktować się z właścicielem urządzenia / kierownikiem pralni w celu wykonania konserwacji (o ile jest dostępne, numer telefonu i/lub etykieta zostaną również wyświetlone na ekranie).

W tym czasie urządzenie może być nadal używane. Jednakże komunikat będzie się wyświetlał ponownie, dopóki nie zostanie przeprowadzony przegląd urządzenia.

Komunikat zniknie po ok. 30 s. Okno można zamknąć ręcznie.

6.3 Codziennie

Upewnić się, że przy uruchomionym programie drzwiczki są zamknięte. Sprawdzić, czy do zakończenia programu prania drzwiczki pozostają zablokowane.

Jeśli drzwiczki można otworzyć przed zakończeniem programu prania, maszynę należy wyłączyć z użytkowania do chwili dokonania naprawy.

Sprawdzić, czy drzwiczki nie przeciekają.

Oczyść drzwiczki, szybę drzwiczek, uszczelkę drzwiczek oraz inne elementy zewnętrzne.

Uwaga!
Podczas czyszczenia nie stosować środków do polerowania na lakierowanych powierzchniach urządzenia.

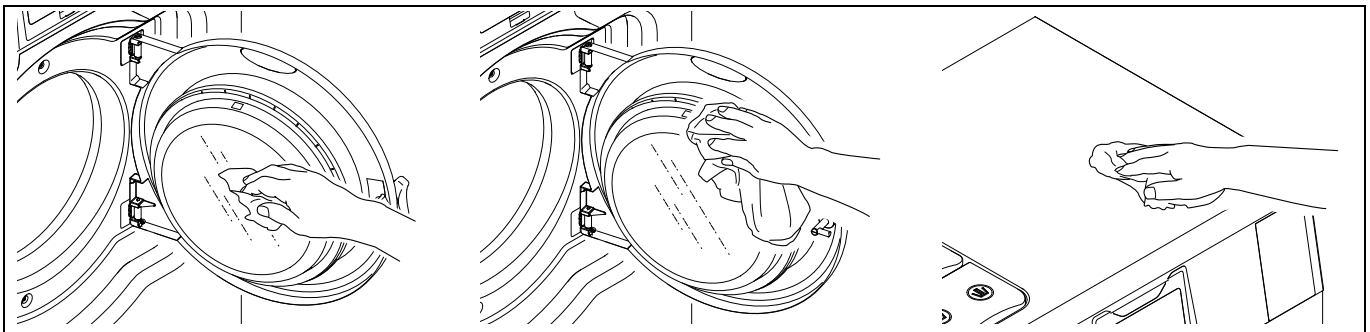

fig.X01622

6.4 Pojemnik na środek piorący

Pojemnik na środek piorący należy czyścić w regularnych odstępach czasu, aby nie uległ zapchaniu przez resztki detergentu. Wyczyścić w gorącej wodzie na przykład za pomocą szczoteczki.

Delikatnie wyciągnąć syfony (A) i pamiętać też o wyczyszczeniu obszaru wokół nich. Ponownie zamontować syfony, gdy będą gotowe, a następnie wlać wodę do obu przedziałów (A), aby je spłukać.

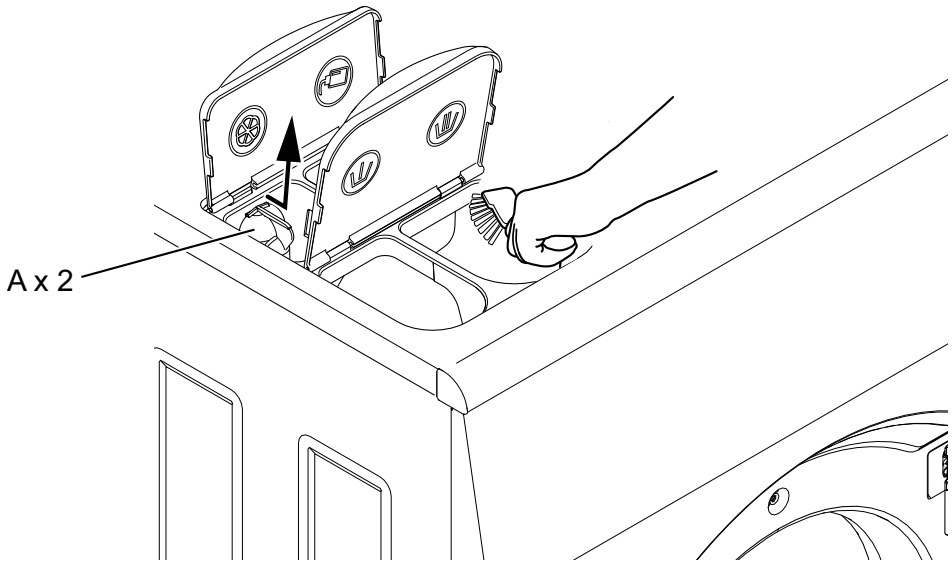

fig.X01622B

6.4.1 Odkamienianie

Gdy konieczne jest usunięcie kamienia:

Użyć specjalnego programu czyszczącego urządzenie. Jeśli program taki jest niedostępny, użyć menu Ustawienia, aby dodać ten program do ekranu wyboru programów.

Do odkamieniania można także użyć programu o wysokiej temperaturze 95°C. Dodać odkamieniacz, na przykład kwas cytrynowy.

6.5 Odpływ

W regularnych odstępach czasu należy kontrolować podłączenia odpływu oraz usuwać wszelkie zanieczyszczenia. Czyścić, np. przy pomocy małej szczoteczki. Podczas montażu upewnić się, że połączenia są szczelne.

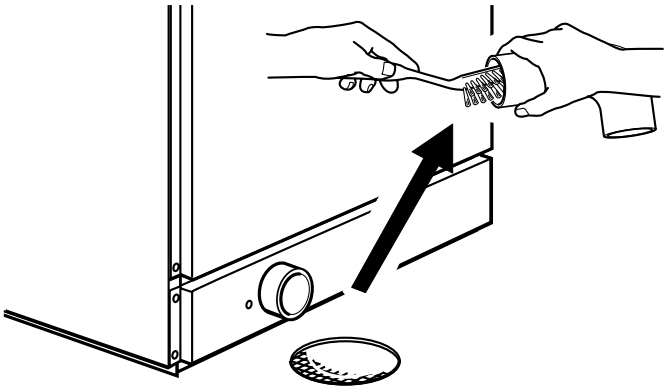

fig.6998A

Uwaga!

Skontaktować się z wykwalifikowanym personelem serwisowym, aby przeprowadzić doroczny przegląd wewnętrznych spustów i przewodów.

6.6 Dopływ wody

W regularnych odstępach czasu należy kontrolować filtr na dopływie wody. Wyczyścić, jeżeli to konieczne.

Zdemontować wąż na dopływie wody i wyciągnąć filtr (A).

Podczas montażu upewnić się, że filtr jest ustawiony prawidłowo oraz połączenia są szczelne.

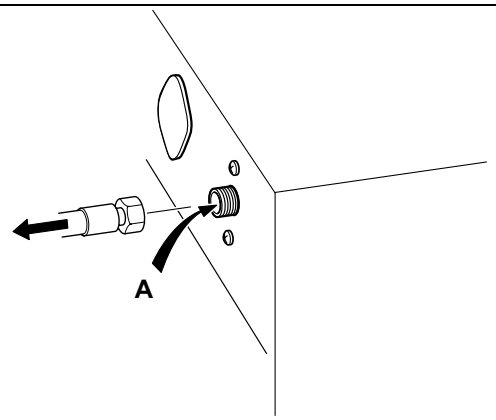

fig.7706

6.7 Czyszczenie elementów mopa

(Dotyczy tylko urządzeń z funkcją prania mopów).

Regularnie sprawdzaj elementy mopa i w razie potrzeby czyść je.

W zależności od wielkości pralki w wewnętrznym bębnie znajduje się jedna bądź dwie pokrywy elementów grzewczych. Przednia pokrywa znajduje się bezpośrednio nad odpływem, a druga przed elementem ustalającym. Do zdjęcia pokrywy wymagane są dwa niewielkie wkrętaki.

Nacisnąć wkrętakiem płytę ustalającą, wkładając wkrętak w okrągły otwór pokrywy.

Drugi z wkrętaków należy włożyć do owalnego otworu w pokrywie i przełożyć przez okrągły otwór w płycie ustalającej.

Pchnąć płytę ustalającą w stronę wkrętaka dociskającego płytę ustalającą w dół.

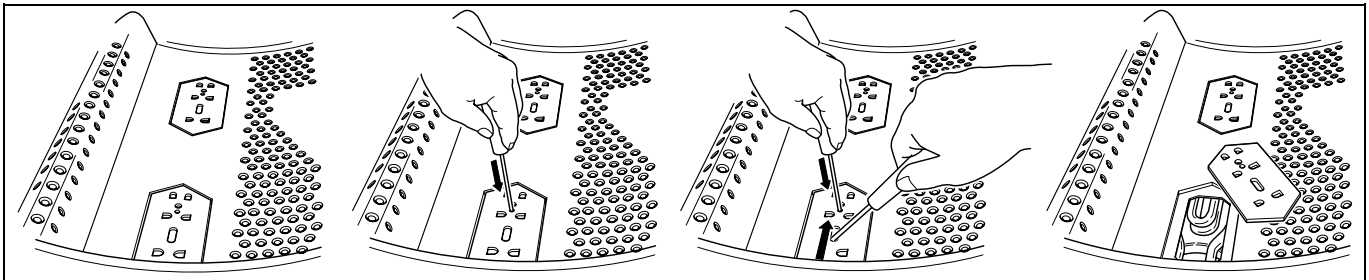

fig.6989A

Wyjąć i oczyścić element(y) bazowy(e). Jeśli elementy są silnie zanieczyszczone, może być celowe ich wyjęcie z bębna na czas czyszczenia.

Pokrywy elementów są mocowane w odwrotnej kolejności, z tą różnicą, że nie ma potrzeby naciskania na płytę ustalającą, wystarczy tylko pchnąć płytę ustalającą z powrotem na miejsce. Odgłos zatrzaśnięcia oznacza, że płyta ustalająca znalazła się na swoim miejscu.

6.8 Prace konserwacyjne do wykonania przez wykwalifikowany personel serwisowy.

Skontaktuj się z wykwalifikowanym personelem serwisowym, aby wykonać:

Raz na rok:

- Sprawdzić wnętrze urządzenia podczas rzeczywistego cyklu prania w celu upewnienia się, że nie są widoczne żadne wycieki.
- Wyczyścić wewnętrzne spusty i przewody.
- Sprawdzić drzwi oraz zawiasy drzwiowe.

Aby uzyskać oryginalne części zamienne, skontaktuj się z autoryzowanym sprzedawcą lokalnym.

7 Informacje o wyrzucaniu produktu

7.1 Wyrzucanie urządzenia po zakończeniu jego przydatności do eksploatacji

Przed zezłomowaniem urządzenia należy dokładnie sprawdzić jego stan techniczny, a w szczególności części konstrukcyjne, które mogą ulec uszkodzeniu.

Części maszyny należy wyrzucać w zróżnicowany sposób, zgodnie z ich różnymi właściwościami (np. metal, oleje, smary, plastik, guma).

W różnych krajach istnieją odmienne uregulowania, stąd należy przestrzegać wymagań i przepisów obowiązujących w kraju, w którym urządzenie będzie złomowane.

Zazwyczaj urządzenie należy zawieźć do wyspecjalizowanego centrum zbiórki odpadów/złomu.

Urządzenie należy zdemontować, grupując jego komponenty zgodnie z ich właściwościami chemicznymi, pamiętając, że sprężarka zawiera olej smarowy i czynnik chłodniczy, które można poddawać recyklingowi, a także, że komponenty lodówki i pompy ciepła stanowią odpady specjalne wyrzucane wraz z odpadami miejskimi.

	Symbol znajdujący się na produkcie oznacza, że produkt ten nie może być wyrzucany wraz z odpadami gospodarstwa domowego, a musi podlegać odpowiedniej utylizacji, aby zapobiegać negatywnemu wpływowi na środowisko naturalne i ludzkie zdrowie. Więcej informacji w zakresie recyklingu tego produktu można uzyskać, kontaktując się z lokalnym sprzedawcą lub pośrednikiem, punktem obsługi klienta lub lokalnym działem odpowiedzialnym za gospodarowanie odpadów.

Uwaga!

Podczas złomowania urządzenia należy zniszczyć wszystkie oznaczenia, niniejszą instrukcję oraz pozostałe dokumenty związanie z opisywanym urządzeniem.

7.2 Utylizacja opakowania

Opakowanie należy utylizować zgodnie z przepisami obowiązującymi w kraju, w którym urządzenie będzie eksploatowane. Wszystkie elementy opakowania są przyjazne dla środowiska.

Można te bezpiecznie przechowywać, poddawać recyklingowi lub palić w odpowiedniej spalarni odpadów. Części z plastiku, które mogą być poddane recyklingowi, są oznaczone jak w poniższych przykładach.

PE	Polietylen: • Opakowanie zewnętrzne • Torebka z instrukcjami
PP	Polipropylen: • Paski
PS	Pianka styropianowa: • Ochraniacze narożne

Electrolux Professional AB
341 80 Ljungby, Sweden
www.electroluxprofessional.com